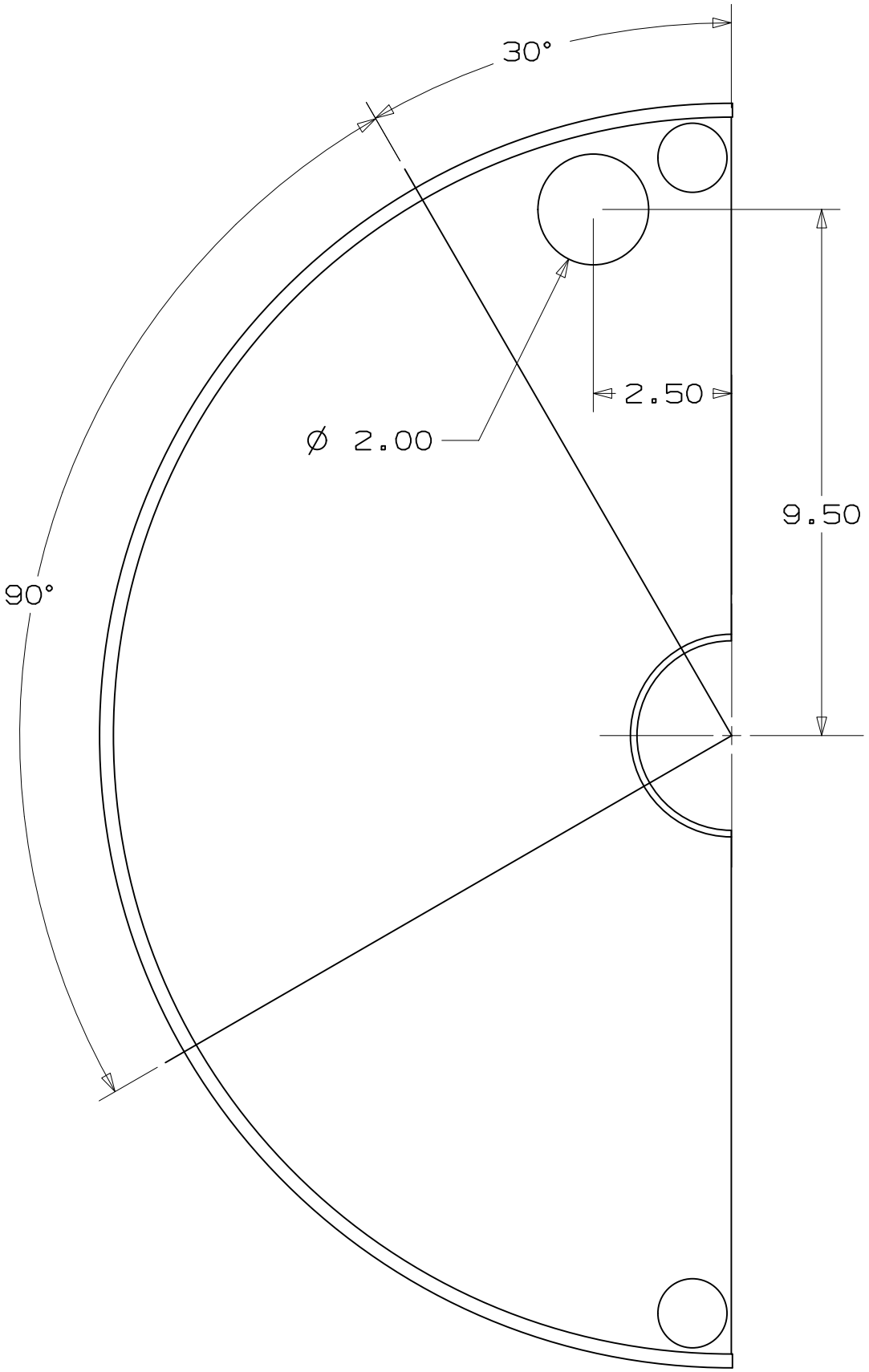
30°
90°
Ø 2.00
2.50
9.50