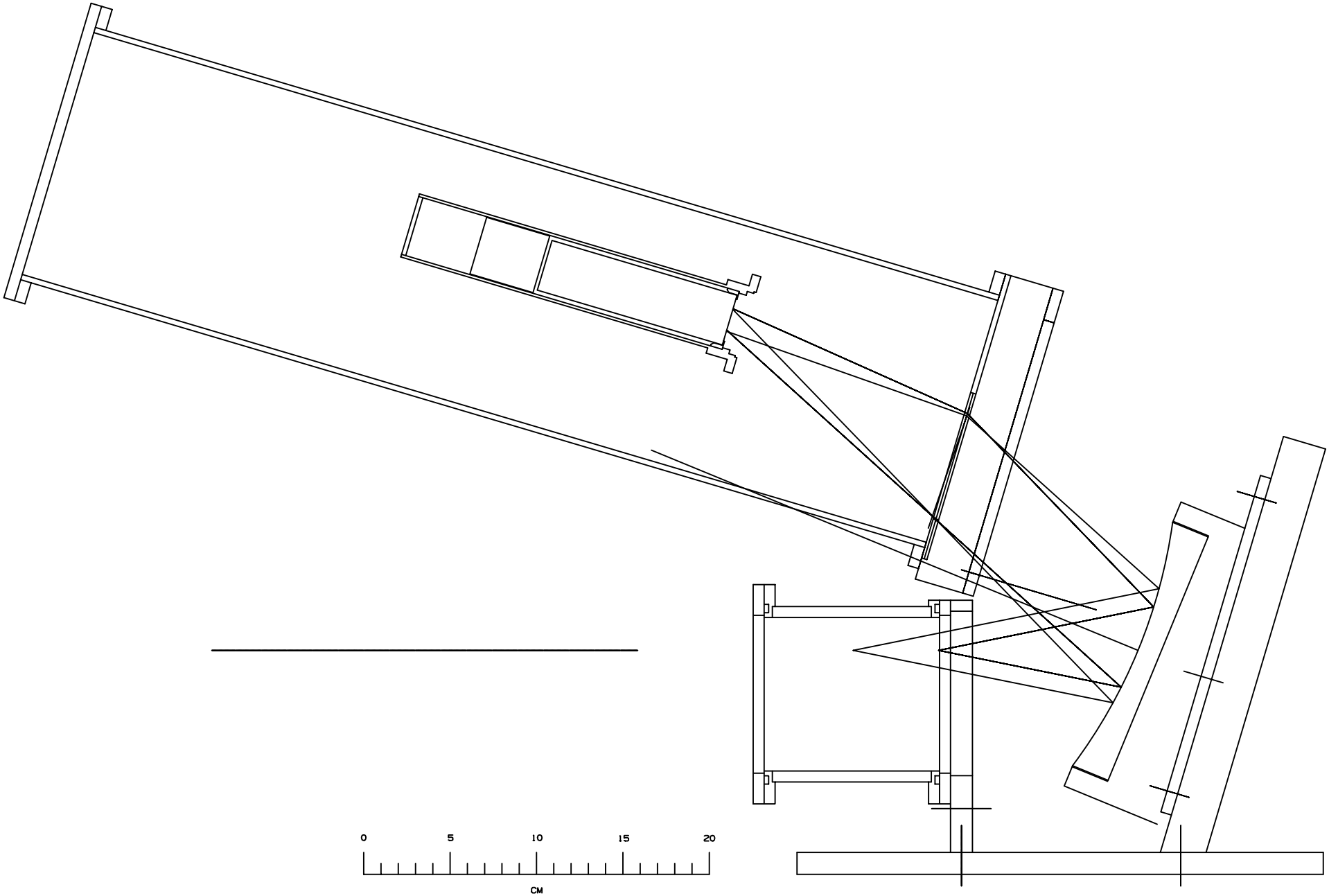
0
5
10
15
20
CM