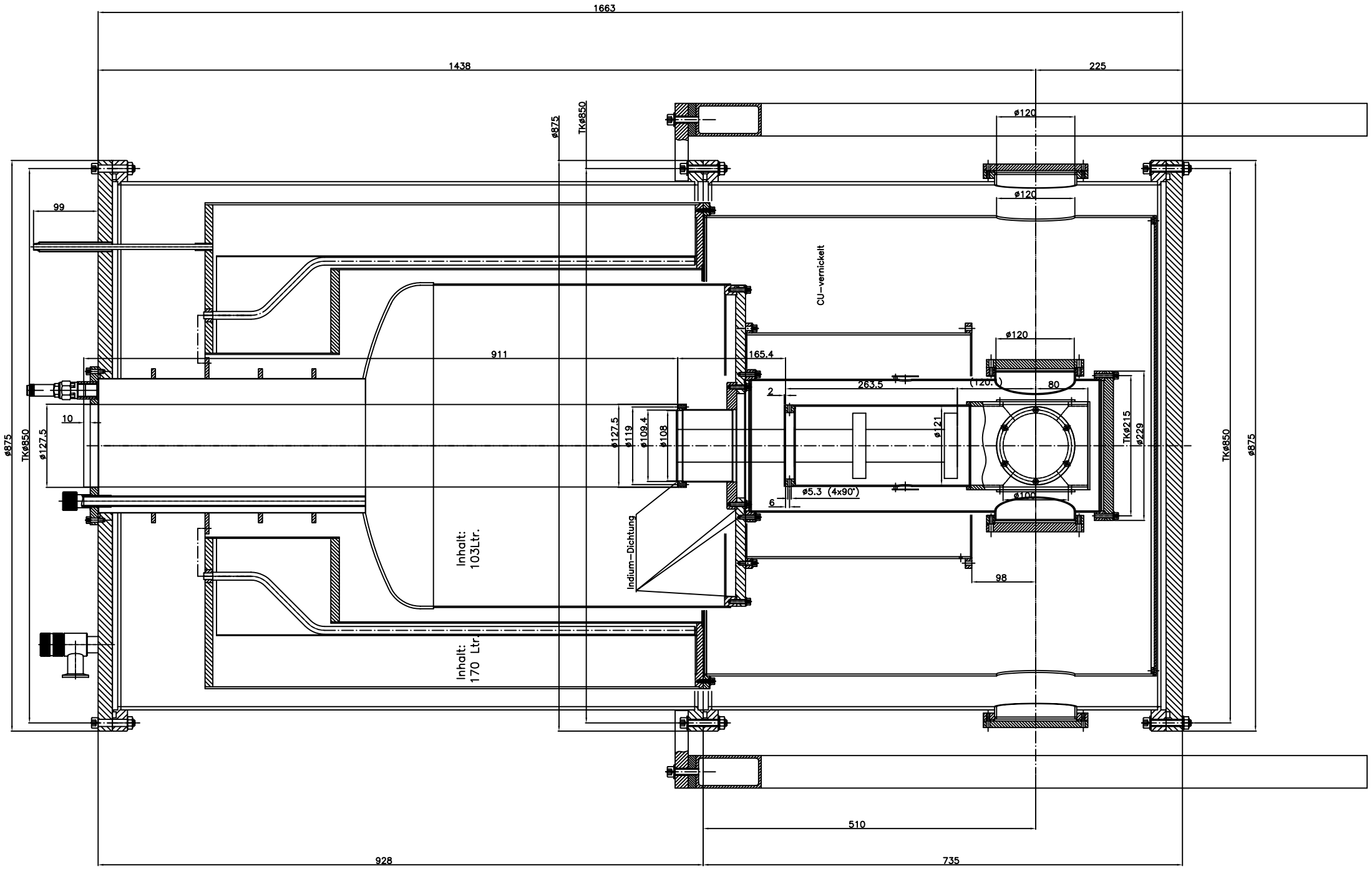

(Verwendungsbereich)	(Zul. Abw.)	(Oberfl.)	Maßstab 1:1	(Gewicht)
Werkstückkanten nach DIN 6784.	DIN ISO 2768-1-m		(Werkstoff, Halbzeug) (Rohteil-Nr) (Modell- oder Gesenk-Nr)	
	Bearb. 12.6.02 Zin.		He-Badkryostat	
	Gepr. 00.00.00 XXX			
	Norm			
CryoVac			3-04-4355A	Blatt / Blätter
Zust. Änderung Datum Name	Ursprung		Ersatz für:	Ersatz durch